①

Установите на телефон или планшет приложение Сбер Салют.

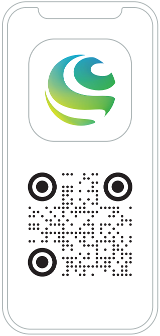

Войдите с помощью своего Сбер ID или зарегистрируйте новый аккаунт. Для этого необязательно быть клиентом СберБанка.

Следуйте инструкциям по созданию надёжного пароля — так злоумышленники не смогут получить доступ к вашему аккаунту.

②

Выключите свет, зафиксируйте лампу в патроне. Затем переведите её в режим настройки: четыре раза включите и выключите, а потом снова включите.

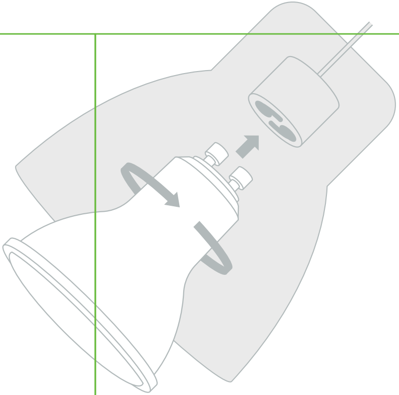

3

Откройте раздел добавления устройств:

- на SberPortal или другом устройстве с ассистентами от Сбера выберите 💡 → «Добавить устройство» → «Умная лампа Sber»
- в приложении Сбер Салют откройте «Устройства» → «Добавьте устройство» → «Умная лампа Sber»

В зависимости от версии приложения названия разделов могут отличаться.

4

Следуйте инструкциям на экране, чтобы завершить подключение.

Виртуальный ассистент поможет с настройкой. Если что-то не получилось, спросите:

— Салют, как подключить умную лампу Sber?

Управляйте лампой

Включайте и выключайте удалённо: из соседней комнаты, с работы или даже с другого континента

— Салют, включи светильник

Объединяйте лампы в группы и управляйте ими одной командой

— Салют, выключи весь свет в доме

Регулируйте яркость освещения, его цвет, насыщенность и температуру цвета

— Салют, измени цвет люстры на оранжевый

Настраивайте таймеры

— Салют, включи свет в спальне завтра в 7 утра

Пробуйте все функции лампы

— Салют, что умеет моя умная лампа Sber?

Обо всех возможностях ассистентов от Сбера читайте на сайте **salute.sber.ru**

Расширяйте возможности

Дополните свой дом другими умными устройствами Sber. Узнайте, какие они бывают и что умеют:

- на SberPortal или другом устройстве с ассистентами от Сбера выберите раздел 💡
- в приложении Сбер Салют откройте раздел управления устройствами
- или спросите виртуального ассистента:

  — Салют, какие ещё умные устройства Sber бывают?

Дополнительная информация на сайте **sberdevices.ru/help/smarthome**

Справка и сервисные центры

Больше об умном доме Sber:
sberdevices.ru/help/smarthome

Сервисные центры:
sberdevices.ru/help/service-center

Как с нами связаться

☎ 900 — бесплатно с мобильных в России.

☎ +7 495 500-55-50 — из любой точки мира
по тарифу вашего оператора связи.

Общая информация

Умная лампа, товарный знак SBER.
Модель: SBDV-00024.
Изготовитель: ООО «СберДевайсы», Кутузовский пр-т, д. 32, каб. 6.24, Москва, Россия, 121165.
Адрес производства: Китай, 313216, Чжэцзян Провинс, Хучжоу Сити, Деквинг Каунти, Хуабао Стрит, № 568.
Импортёр: ООО «СберДевайсы», Кутузовский пр-т, д. 32, каб. 6.24, Москва, Россия, 121165.
Гарантия: 2 года.
Срок службы: 2 года.
Дата изготовления: см. на устройстве.
Изготовлено в Китае.

Информация об обязательном подтверждении соответствия: **sberdevices.ru/help/certificates**

Использование виртуального ассистента осуществляется в соответствии с пользовательским соглашением: **salute.sber.ru/salute_terms**

Использование приложения Сбер Салют осуществляется в соответствии с пользовательским соглашением: **sberdevices.ru/legal/license_mobile**

Что-то не работает? Давайте разбираться

Моя лампа не включается

- Цоколь лампы — GU10. Убедитесь, что вставляете её в патрон такого же типа.
- Проверьте, что лампа зафиксирована в патроне.
- Проверьте патрон: вставьте в него другую лампу и включите её.

Лампа не мигает и не подключается

- Ещё раз попробуйте перевести лампу в режим настройки: выключите её на 10 секунд, затем четыре раза включите и выключите, а потом снова включите.
- Подключите умную лампу и устройство, с помощью которого вы её настраиваете, к одной сети Wi-Fi 2,4 ГГц.
- Проверьте, работает ли интернет: подключите компьютер или телефон к той же сети Wi-Fi, к которой подключаете лампу, и попробуйте открыть сайт sberdevices.ru.

Лампа мигает, но медленно

В режиме настройки умная лампа мигает с частотой два раза в секунду. Если лампа мигает медленнее — примерно раз в две секунды — это означает, что она работает в дополнительном режиме подключения.

Чтобы вернуть лампу в режим быстрой настройки, выключите её на 10 секунд, затем четыре раза включите и выключите, а потом снова включите.

Хочу вернуть заводские настройки

Выключите лампу на 10 секунд, затем четыре раза включите и выключите, а потом снова включите. После этого настройте умную лампу заново.

Если справиться с проблемой не удалось, попросите совета у ассистента:

— Салют, моя умная лампа не работает, что делать?

Гарантия

Гарантия — 2 года с даты продажи.

Гарантия не распространяется на следующие случаи:

- естественный износ устройства: царапины, потёртости, изменение цвета и другие изменения внешнего вида, возникающие со временем;
- повреждения, возникшие в результате неправильного использования устройства, контакта с жидкостью, огнём, теплового, механического или другого внешнего воздействия;
- повреждения, вызванные использованием устройства с нарушением условий и характеристик работы, установленных этим руководством пользователя.

Изготовитель не несёт ответственности за ущерб, вызванный неправильным использованием устройства.

Подробные правила гарантийного обслуживания: **sberdevices.ru/help/smarthome**

Технические характеристики

Тип лампы	Светодиодная
Питание	Номинальные значения: 230 В, 50 Гц, ~48 мА
Колба	MR16
Цоколь	GU10
Материал колбы	Пластик
Материал радиатора	Пластик/алюминий
Материал цоколя	Алюминий
Беспроводные интерфейсы	Wi-Fi 802.11b/g/n (2,4 ГГц) Bluetooth LE 4.2 (2,4 ГГц)
Мощность	5,5 Вт
Световой поток	450 лм
Цветовая температура	2700–6500 К
Индекс цветопередачи	> 80

Цвета свечения	Белый, RGB 16 млн цветов
Коэффициент мощности	> 0,5
Класс энергоэффективности	A+
Работа с диммерами	Нет
Угол свечения	100°
Номинальные размеры	Диаметр: 50 мм ± 1 мм Высота: 56 мм ± 1 мм
Ресурс	25 000 часов
Комплект поставки	Умная лампа Sber Руководство пользователя Коробка

Пульсация света

Не имеет видимой пульсации, не влияет на работоспособность, восприятие и здоровье человека. Соответствует рекомендациям стандарта IEEE 1789-2015

Управление

Дистанционное управление через приложение Сбер Салют или устройство с ассистентами от Сбера: включение, выключение, управление цветом, яркостью, цветовой температурой, насыщенностью цвета, запуск световых эффектов, настройка таймера

Безопасное использование

- Лампа предназначена для бытового (некоммерческого) использования. Пользуйтесь ей только в помещениях без воздействия опасных и вредных факторов.
- Используйте устройство при температуре от -10 до +40 °C и относительной влажности воздуха до 90% без образования конденсата.
- Перевозите лампу только в крытом транспорте.
- Не размещайте лампу рядом с отопительными приборами и под прямыми солнечными лучами.
- Берегите устройство от ударов, повреждений, сильных магнитных полей.
- Не используйте переходники для подключения лампы к патрону.
- Во время работы лампа нагревается. Не трогайте её сразу после выключения, дайте остыть.
- Не разрешайте детям пользоваться лампой без присмотра взрослых.
- Не препятствуйте естественному охлаждению лампы.
- Не трогайте устройство влажными руками.
- Не допускайте попадания в лампу посторонних предметов и жидкостей.
- Не чистите лампу химикатами, растворителями или моющими средствами.
- Никому не говорите логин и пароль от своего Сбер ID.
- Не пытайтесь самостоятельно модифицировать или ремонтировать лампу.

- Если лампа повреждена или не работает, отключите её от электричества и обратитесь в сервисный центр или позвоните нам.

Больше информации об устройстве и его безопасной эксплуатации: **sberdevices.ru/help/smarthome**

Как хранить и утилизировать устройство

Храните лампу в вентилируемом помещении при температуре от -40 до +70 °C и относительной влажности воздуха от 5 до 90% без образования конденсата.

Храните лампу в недоступном для детей месте.

Утилизируйте устройство в строгом соответствии с местными законами и нормами.

Салют!

Я — ваш виртуальный ассистент. Давайте всё настроим?